bacher ONLINEDRUCK

VISITENKARTE QUER, 4-SEITIG (85 x 55 mm)

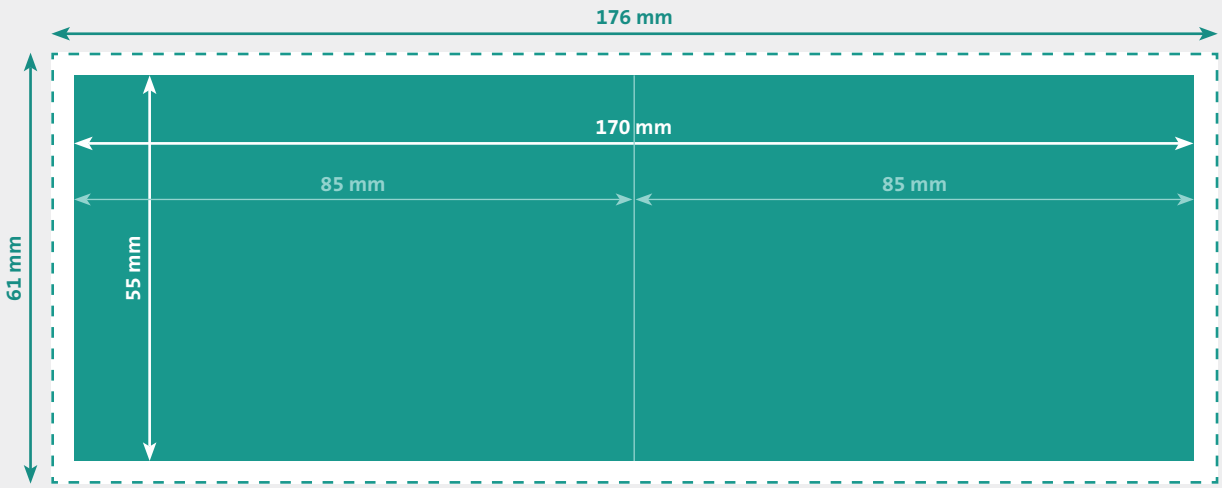

Endformat
85 x 55 mm

Beschnitt
3 mm

Dokumentformat
91 x 61 mm
(inkl. 3 mm Beschnitt auf jeder Seite)

Auflösung	optimal 300 dpi, minimal 150 dpi
Farbmodus	CMYK (angelieferte RGB-Daten werden in CMYK umgewandelt, dadurch sind Farbabweichungen möglich)
Datenformate	PDF (Schriften eingebettet)
Schnittmarken	ausserhalb des Beschnitts
Datenanlieferung	Einzelseiten in einem Dokument
Zusatzkosten	Beim Hochladen von Word-, Excel-, Powerpoint-Dateien wird eine zusätzliche Bearbeitungsgebühr berechnet.

WICHTIG
Die Visitenkarte ist im Offenformat (ungefalzt) aufzubereiten. Das heisst, das PDF hat 2 Seiten: 1 Aussenseite und 1 Innenseite.

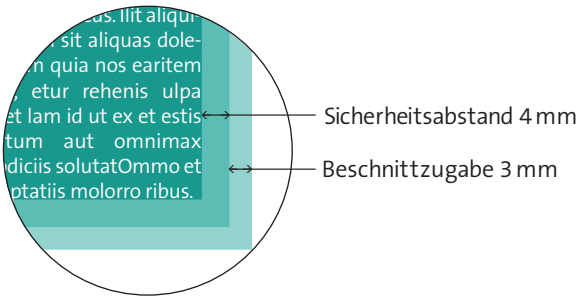

bacher-onlinedruck.ch
Gewerbering 1
6105 Schachen
info@bacher-onlinedruck.ch
www.bacher-onlinedruck.ch
Tel. 041 498 09 88

Klimaneutral Unternehmen
ClimatePartner.com/14232-2002-1001